空氣霧化

虹吸／重力傳送噴霧裝置

設計特點

對於圓形和扇形噴霧，在距離“B”內，噴霧都保持有噴流角度“A”。在距離“B”範圍之外，噴霧成了湍流，並將投射到距離“D”。

當使用虹吸或重力傳送液體系統時，通過虹吸或者重力傳送供給液體。在這些裝置裏，液體被吸入通過輸送管路進入氣體流，並在氣體流中被霧化。

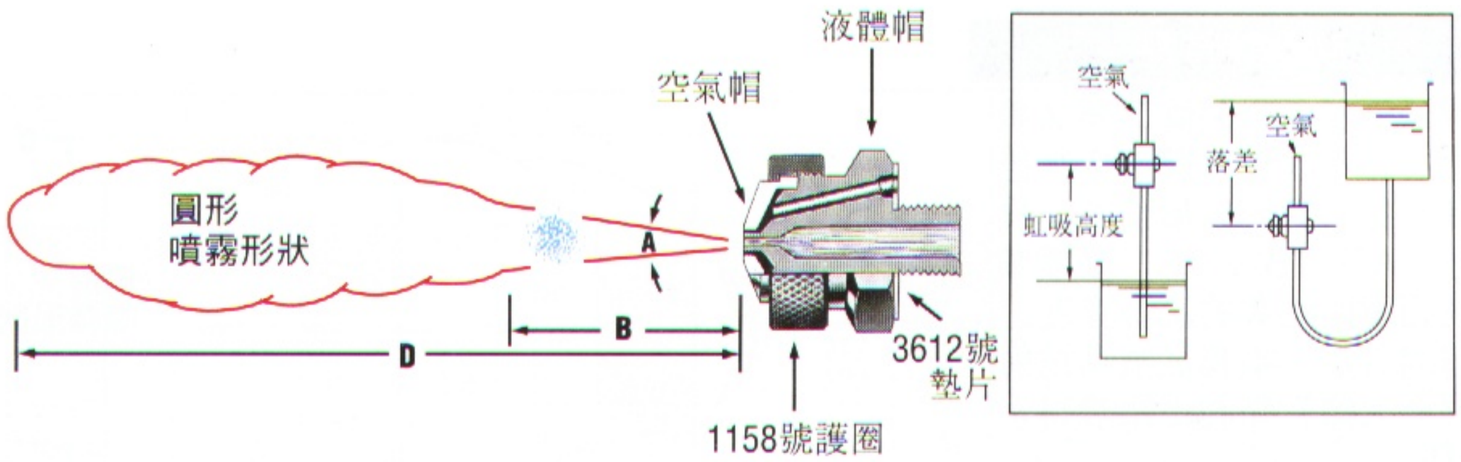

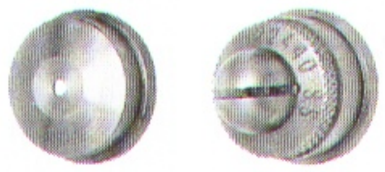

圓形噴霧和扇形噴霧空氣帽
在這些噴霧裝置中所使用的空氣帽產生圓形噴霧和扇形噴霧流型。

注：1158號護圈和3162號密封墊片必須與噴霧裝置分開來訂購，但是包括在標準噴嘴組件中。**關於訂購信息見D3頁。**

圓形噴霧

噴霧裝置號	噴霧裝置由空氣帽和液體帽組合而成	霧化空氣		液體容量（升/小時）								虹吸高度爲20厘米時的噴流尺寸			
		空氣壓力巴	空氣容量（升/分）	重力落差			虹吸高度					空氣巴	噴流角度A	B（厘米）	D（米）
				45（厘米）	30（厘米）	15（厘米）	10（厘米）	20（厘米）	30（厘米）	60（厘米）	90（厘米）				
SU1A	液體帽1650 和 空氣帽64	0.7	11.3	1.5	1.3	1.1	0.87	0.68	0.53			0.7	18°	28	1.8
		1.5	17.0	1.8	1.7	1.5	1.3	1.2	1.1	0.62		1.5	18°	28	1.9
		3.0	28	2.1	1.9	1.7	1.5	1.4	1.3	1.1	0.76	3.0	18°	30	2.3
		4.0	36	2.2	2.0	1.8	1.6	1.5	1.4	1.2	0.87	4.0	18°	36	2.6
SU1	液體帽2050 和 空氣帽64	0.7	13.3	2.4	2.1	1.7	1.5	1.2	0.79			0.7	18°	30	2.1
		1.5	20	2.8	2.6	2.4	2.1	1.9	1.6	0.91		1.5	18°	33	2.3
		3.0	32	3.4	3.1	2.9	2.8	2.6	2.4	1.7	1.1	3.0	18°	38	2.6
		4.0	41	3.7	3.4	3.3	3.1	2.9	2.7	2.1	1.5	4.0	19°	43	3.0
SU2A	液體帽2050 和 空氣帽70	0.7	23	2.5	2.3	2.0	1.6	1.4	1.1			0.7	18°	30	2.4
		1.5	36	2.9	2.8	2.5	2.2	2.0	1.7	0.89		1.5	18°	33	2.7
		3.0	58	3.4	3.3	3.2	2.9	2.8	2.5	1.9	1.2	3.0	19°	38	3.4
		4.0	74	3.7	3.6	3.5	3.4	3.3	3.0	2.5	2.0	4.0	20°	43	4.0
SU2	液體帽2850 和 空氣帽70	0.7	19.3	4.5	4.0	3.4	2.1	1.8	1.4			0.7	21°	38	3.0
		1.5	31	5.3	4.9	4.4	3.5	2.9	2.7	1.8		1.5	21°	41	3.4
		3.0	50	6.0	5.6	5.0	4.4	4.0	3.4	2.4	1.2	3.0	21°	46	4.0
		4.0	65	5.7	5.4	5.0	4.2	3.9	3.5	2.8	1.9	4.0	22°	51	4.6
SU4	液體帽60100 和 空氣帽120	1.5	58	22	19.9	16.3	12.3	10.5	8.3	2.8		1.5	17°	46	3.7
		3.0	88	25	23	19.5	16.7	14.2	11.5	6.4	2.8	3.0	18°	51	4.3
		4.0	111	26	24	21	18.4	15.7	12.9	7.9	4.5	4.0	18°	53	4.9
		5.6	147	26	24	22	19.7	17.0	14.6	9.8	6.1	5.6	19°	58	5.5
SU5	液體帽100150 和 空氣帽180	2.0	144				27	22	16.8			2.0	20°	51	6.7
		3.0	190				30	26	21			3.0	20°	53	7.0
		4.0	240		43	40	31	28	23	11.0		4.0	21°	58	7.6
		5.6	315	44	42	39	31	28	24	16.7	8.3	5.6	22°	63	8.2

扇形噴霧

噴霧裝置號	噴霧裝置由空氣帽和液體帽組合而成	霧化空氣		液體流量（升/小時）								虹吸高度爲20厘米時的噴流尺寸				
		空氣壓力巴	空氣流量（升/分）	重力落差			虹吸高度					空氣巴	A（厘米）	B（厘米）	C（厘米）	D（米）
				45（厘米）	30（厘米）	15（厘米）	10（厘米）	20（厘米）	30（厘米）	60（厘米）	90（厘米）					
SUF1	液體帽2850 和 空氣帽73420	0.7	28	1.3	1.2	1.1	1.0	0.95	0.83	0.64	0.49	0.7	20	26	38	2.1
		1.5	43	1.2	1.1	1.0	0.90	0.86	0.78	0.66	0.54	1.5	21	29	38	2.1
		2.0	50	0.82	0.76	0.68	0.57	0.50				2.0	23	30	38	1.8
SUF2C	液體帽35100 和 空氣帽120432	1.5	56	3.7	3.5	3.3	2.9	2.8	2.5	2.3	2.1	1.5	23	32	38	2.7
		2.0	65	3.4	3.3	3.1	2.8	2.7	2.6	2.4	2.2	2.0	24	34	42	2.7
		3.0	87	2.8	2.7	2.5	2.4	2.2	2.1	1.9	1.7	3.0	27	37	46	3.0
		4.0	110	1.9	1.8	1.6	1.5	1.3	1.2			4.0	28	39	48	2.7
SUF3B	液體帽40100 和 空氣帽122435	1.5	68	5.1	4.8	4.5	3.8	3.7	3.5	3.0	2.4	1.5	19	23	27	3.4
		2.0	78	4.9	4.7	4.4	3.6	3.4	3.2	2.9	2.3	2.0	20	25	28	3.4
		3.0	103	3.4	3.2	3.0	2.2	2.0	1.7			3.0	22	27	30	3.0
		3.5	117	2.2	2.0	1.7										
SUF4B	液體帽40100 和 空氣帽122440	1.5	63	7.6	7.2	6.6	5.7	5.4	5.1	4.6	3.7	1.5	17	22	27	3.4
		2.0	73	7.6	7.3	6.8	5.9	5.7	5.5	5.0	4.2	2.0	18	23	29	3.4
		3.0	96	6.4	6.1	5.7	5.0	4.5	4.1	3.3		3.0	20	27	33	3.4
		3.5	110	4.2	3.7	3.2	2.6									